18:30 h
REAL SHARING

"¿Te gustaría bailar hasta que la cena esté lista?"

Campanas

Deliciosos aromas sin humos desagradables. Tan silenciosas que apenas podrás oirlas, tan espectaculares que parecerán obras de arte.

GAMA

Isla

Decorativas

Convencionales

Campanas Teka: Óptima capacidad de absorción para garantizar un ambiente confortable

Gracias a sus innovaciones tecnológicas y a sus funciones, las campanas Teka dan un nuevo significado al confort en tu cocina. Extremadamente fáciles de usar y muy precisas. Su amplia gama te da todas las opciones en diseño y tamaño.

Disfruta de su potencia y diseño

En Teka nos gusta crear nuevos modelos que te ofrezcan una gran variedad de sistemas de control avanzados. Cuidamos la estética porque a ti te importa tanto como su capacidad de extracción o una buena iluminación.

Los nuevos paneles de mandos Touch Control sobre cristal negro con detalles en blanco realzan la personalidad de las campanas.

EcoPower: el motor ecológico

Teka amplía su gama de campanas EcoPower. Dotadas de un motor eficiente y más silencioso que respeta el medio ambiente y tu entorno más próximo. Con mayor capacidad de extracción, hasta 815 m³/h, y niveles de sonido más bajos (solo 37 dBA a 264 m3/h de capacidad de extracción). Además, más de un 75% de ahorro energético y clasificación energética A++.

A++ ECO ECOPOWER

A ECO ABCDEFG ABCDEFG ABCDEFG ABCDEFG

CUATRO

Con buena nota

Las nuevas campanas Teka obtienen la máxima clasificación A en los 4 puntos que se analizan por Ley:

- Eficiencia energética
- Eficiencia fluidodinámica
- Eficiencia de iluminación
- Eficiencia del filtrado de grasa

Teka no sólo ha conseguido la mejor etiqueta energética A++, además, gracias a su experiencia como fabricante ha conseguido el equilibrio óptimo para obtener una "A" en el resto de puntos que se miden en campanas.

Slim
45 mm

UltraSlim, diseño y elegancia a tu alcance
Una de las campanas más delgadas del mercado. Sus finos frontales no restan un ápice a su capacidad de extracción, ni a su eficiencia.

Discretas, muy elegantes y fáciles de limpiar, preservan el aire que respiras sin pedir nada a cambio: Esto es para nosotros calidad.

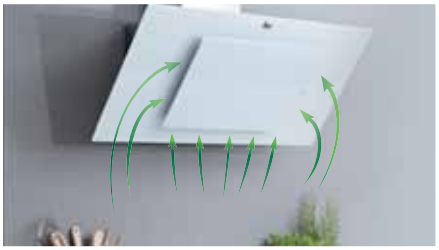

Aspira desde todos los ángulos
La aspiración perimetral "contour" ofrece unos niveles de eficiencia superiores. Más silencio, más velocidad de extracción, más facilidad de limpieza...

El aire, por el efecto **Venturi,** se acelera al pasar a través de las ranuras del perímetro de la campana. A continuación, en el interior la velocidad disminuye, creándose una barrera que evita que el humo y los malos olores se fuguen.

Resultado: ambiente limpio y sin olores.

Iluminación LED: ambienta tu cocina
Larga vida, triple brillo y el consumo de energía diez veces menor que una lámpara halógena son algunos de los beneficios de las luces Led. Respetuosas con el medio ambiente.

Fáciles de limpiar
Las nuevas campanas Teka cuentan con filtros de hasta 12 capas de acero inoxidable.
Fáciles de desmontar y mucho más de limpiar en el lavavajillas.

Nuevas campanas Tikal
Las nuevas campanas Tikal y Perfecta incorporan nuevos filtros decorativos abarcando mayor superficie de filtrado. El diseño estilizado de Tikal cuenta con un perfil de tan sólo 15 mm y mandos electrónicos iluminados.

Únicas en su clase
Así son las nuevas campanas extraíbles CNL. Llamativas gracias a su barra LED, filtros decorativos de acero inoxidable de nuevo diseño, con mayores capacidades de extracción, mandos electrónicos de hasta 6 velocidades, modelos con frente de cristal y sobre todo, ahora con eficiencia energética A.

Campanas WISH
Mínimo consumo, precisas y muy fáciles de usar

MAESTRO

	120	110	90	70/60	40
ISLA	DHT 1285 CEILING DH2 1285	DPL 1185			CC 485
DECORATIVAS (VERTICALES)			DVT 985 DLV 985 DLV 998 DU 985 DVU 590	DVT 785/685	
DECORATIVAS		DH 1185 T DLH 1185 T PERFECTA	DQ2 985 DPL 985.1 T DPS 90 DH 985 T DLH 985 PERFECTA	DPS 70	
INTEGRACIÓN			INTEGRA 965 DHI 90		
EXTENSIBLES			CNL 9815 PLUS S INOX	CNL 6815 PLUS S INOX	
CLÁSICAS					

Electrodomésticos para los que les gusta ir un paso más allá.
Para los que no se conforman con ser como la mayoría.

MAESTRO

Concebidos para los que les piden a sus electrodomésticos todo para todos.
Máxima eficacia en cualquier situación.

TOTAL

Para los que prefieren no complicarse en la cocina sin renunciar a tener
un electrodoméstico que da mucho y pide muy poco.

EASY

TOTAL		EASY		
90	70/60	90	70/60	50
DG3 985 DH2 985 DSB 985				
DG 985 NC 985 DSS 985 TIKAL DF 90 DH 985 DMR 975	DG 785 NC 785 DSS 785 TIKAL DH 785/685	DM 975 INOX BLANCA DBP 90 DBB 90 INOX NEGRA	DM 775/675 INOX Y BLANCA DBP 70/60 DBB 70/60 INOX Y NEGRA	
		NR1 89 XT1 891/892		
CNL 9610 S INOX	CNL 6610 S INOX CNL 6415 PLUS S INOX BLANCA NEGRA CNL 6400 S INOX BLANCA NEGRA CNL 6415 S INOX BLANCA NEGRA	TL 9310 S INOX	TL 6420 S INOX BLANCA TL 7420 S INOX TL 6310 S INOX BLANCA NEGRA	TL1 52
		C 9420 S INOX	C 6310/6420 INOX C 6310/6420 BLANCA CS 6000 BLANCA	

Campanas isla: La campana se integra en el espacio

En Teka desarrollamos el concepto Isla para adaptarnos a todas las posibilidades de cocina.

Con medidas desde 110 a 40 cm

Formas circulares o rectangulares, acabadas en acero o cristal y con diferentes configuraciones y prestaciones como la extracción perimetral "Contour".
Importante resaltar el nuevo sistema de fijación de las campanas Isla que permite en 4 sencillos pasos instalar la campana sin ayuda extra y una mayor resistencia y sencillez en la regulación de la altura.

DPL ISLA 1185

Campana decorativa de aspiración perimetral

Mandos digitales Touch Control con display blanco | 4 lámparas LED | Tres velocidades + intensiva | Indicador digital de velocidad seleccionada | Programador del tiempo de aspiración | Filtros metálicos interiores | Sistema de aspiración perimetral "Contour" | Panel abatible de acero inoxidable con material fonoabsorbente | Indicador luminoso de saturación de filtros | Estructura superior de cristal reforzado | Motor blindado de doble turbina | Válvula antirretorno | Capacidades de extracción(*): min. 331 m3/h - máx. 782 m3/h | Potencia sonora(*): min. 54 dBA - máx. 66 dBA | Posibilidad de funcionamiento en recirculación (SET 1/T + Adaptador) | Clasificación energética: A

NOVEDAD

Color Cristal — Precio: **960,00** €

REF. 40483172 | EAN: 8421152145777

Dimensiones externas

» W 1.100 mm

(*) Reglamento Delegado (UE) n.º 65/2014 de la comisión de 1 de octubre de 2013.

CC 485 INOX

Mandos digitales Touch Control con display blanco | 2 lámparas LED | Tres velocidades + intensiva | Indicador digital de velocidad seleccionada | Programador del tiempo de aspiración | Filtros metálicos decorativos inox | Indicador luminoso de saturación de filtros | Motor blindado de doble turbina | Válvula antirretorno | Capacidades de extracción(*): min. 305 m3/h - máx. 771 m3/h | Potencia sonora(*): min. 50 dBA - máx. 72 dBA | Posibilidad de funcionamiento en recirculación (SET 1/I + Adaptador) | Clasificación energética: A

Color Inox — Precio: **855,00** €
REF. 40480330 | EAN: 8421152145869

Dimensiones externas
- W 400 mm

DH2 ISLA 985/1285 INOX

Mandos electrónicos retroiluminados con display blanco | 4 lámparas LED | Tres velocidades + intensiva | Indicador digital de velocidad seleccionada | Panel interior de fácil limpieza | Programador del tiempo de aspiración | Filtros metálicos decorativos inox | Indicador luminoso de saturación de filtros | Estructura superior de cristal reforzado | Motor blindado de doble turbina | Válvula antirretorno | Capacidades de extracción(*): min. 311 m3/h - máx. 796 m3/h | Potencia sonora(*): min. 52 dBA - máx. 66 dBA | Posibilidad de funcionamiento en recirculación (SET 1/T + Adaptador) | Clasificación energética: A

Color Inox (DH2 985) 90 — Precio: **815,00** €
REF. 40484640 | EAN: 8421152145715
Color Inox (DH2 1285) 120 — Precio: **940,00** €
REF. 40484670 | EAN: 8421152145739

Dimensiones externas
- W 900/1.200 mm

DSB ISLA 985

Mandos electrónicos retroiluminados con display blanco | 4 lámparas LED | Tres velocidades + intensiva | Indicador digital de velocidad seleccionada | Panel interior de fácil limpieza | Programador del tiempo de aspiración | Filtros metálicos | Indicador luminoso de saturación de filtros | Motor blindado de doble turbina | Válvula antirretorno | Capacidades de extracción(*): min. 311 m3/h - máx. 796 m3/h | Potencia sonora(*): min. 52 dBA - máx. 66 dBA | Posibilidad de funcionamiento en recirculación (SET 1/T + Adaptador) | Clasificación energética: A

Color Inox — Precio: **795,00** €
REF. 40459360 | EAN: 8421152129890

Dimensiones externas
- W 900 mm

DG3 ISLA 985

Mandos electrónicos retroiluminados con display blanco | 4 lámparas LED | Tres velocidades + intensiva | Indicador digital de velocidad seleccionada | Programador del tiempo de aspiración | Filtros metálicos decorativos inox | Indicador luminoso de saturación de filtros | Estructura superior de cristal reforzado | Motor blindado de doble turbina | Válvula antirretorno | Capacidades de extracción(*): min. 311 m3/h - máx. 796 m3/h | Potencia sonora(*): min. 52 dBA - máx. 66 dBA | Posibilidad de funcionamiento en recirculación (SET 1/T + Adaptador) | Clasificación energética: A

Color Cristal — Precio: **640,00** €
REF. 40485150 | EAN: 8421152145814

Dimensiones externas
- W 900 mm

(*) Reglamento Delegado (UE) n.º 65/2014 de la comisión de 1 de octubre de 2013.

Campanas verticales: Dando forma a la cocina perfecta

Formas increíbles

La nueva gama de campanas Teka van un paso por delante de los tiempos. Disfruta de su potencia y diseño.

La nueva campana DVU combina la elegancia y la innovación, con cristal curvado, apertura motorizada del panel frontal y su panel de control "touch control", además de un cómodo y sencillo mando a distancia.

Teka avanza a la sostenibilidad y el ahorro energético por lo que esta nueva versión incluye luces LED que proporciona gran luminosidad a la zona de cocción.

DVU 590 B

Campana decorativa vertical curva | Cristal curvado | Mandos digitales Touch Control | 2 lámparas LED | Tres velocidades | Apertura automática con control remoto | Indicador digital de velocidad seleccionada | Programador del tiempo de aspiración | Filtros metálicos | Motor de doble turbina | Válvula antirretorno | Capacidades de extracción(*): min. 443 m3/h - máx. 538 m3/h | Potencia sonora(*): min. 50 dBA - máx. 59 dBA | Posibilidad de funcionamiento en recirculación (filtro carbón activo D6C | Clasificación energética: D.

Color Negro — Precio: **450,00** €
REF. 40491305 | EAN: 8421152127261

Color Blanco — Precio: **450,00** €
REF. 40491315 | EAN: 8421152127285

Dimensiones externas
- W 900 mm

(*) Reglamento Delegado (UE) n.º 65/2014 de la comisión de 1 de octubre de 2013.

NOVEDAD

QUADRO DLV 998

A++ ECO | LED | 27 KWH/ANNUM | ECOPOWER

Campana vertical de aspiración perimetral

Mandos digitales Touch Control con display blanco | Barra de iluminación LED | Tres velocidades + intensiva | Indicador digital de velocidad seleccionada | Programador del tiempo de aspiración | Filtros metálicos | Sistema de aspiración perimetral "Contour" | Indicador luminoso de saturación de filtros | Motor blindado de doble turbina | Válvula antirretorno | Capacidades de extracción (*): min. 264 m37h - máx. 815 m3/h | Potencia sonora (*): min 37 dBA - máx. 58 dBA | Clasificación energética: A++

Color Negro — Precio: **590,00** €

REF. 40437210 | EAN: 8421152145692

Dimensiones externas

W 900 mm

NOVEDAD

QUADRO DLV 985

LED | 52 KWH/ANNUM | ECOPOWER

Campana vertical de aspiración perimetral

Mandos digitales Touch Control con display blanco | Barra de iluminación LED | Tres velocidades + intensiva | Indicador digital de velocidad seleccionada | Programador del tiempo de aspiración | Filtros metálicos | Sistema de aspiración perimetral "Contour" | Indicador luminoso de saturación de filtros | Motor blindado de doble turbina | Válvula antirretorno | Capacidades de extracción (*): min. 325 m3/h - máx. 782 m3/h | Potencia sonora (*): min. 54 dBA - máx. 65 dBA | Posibilidad de funcionamiento en recirculación (SET 1/N + Adaptador) | Clasificación energética: A

Color Negro — Precio: **510,00** €

REF. 40437200 | EAN: 8421152145685

Dimensiones externas

W 900 mm

(*) Reglamento Delegado (UE) n.º 65/2014 de la comisión de 1 de octubre de 2013.

DVT 685/785/985

Campana vertical de aspiración perimetral

Mandos digitales Touch Control | 2 lámparas LED | Tres velocidades + intensiva | Indicador digital de velocidad seleccionada | Programador del tiempo de aspiración | Filtros metálicos | Sistema de aspiración perimetral "Contour" | Indicador luminoso de saturación de filtros | Motor blindado de doble turbina | Válvula antirretorno | Capacidades de extracción(*): min. 303 m3/h - máx. 786 m3/h | Potencia sonora(*): min. 52 dBA - máx. 66 dBA | Posibilidad de funcionamiento en recirculación (SET 1/M + Adaptador) | Clasificación energética: A.

Color Negro (DVT 685) — Precio: **430,00** €
REF. 40483560 | EAN: 8421152130667
Color Negro (DVT 785) — Precio: **450,00** €
REF. 40483561 | EAN: 8421152130681
Color Negro (DVT 985) — Precio: **490,00** €
REF. 40483562 | EAN: 8421152130704

Dimensiones externas
» W 600/700/900 mm

DVT 685/785/985

Campana vertical de aspiración perimetral

Mandos digitales Touch Control | 2 lámparas LED | Tres velocidades + intensiva | Indicador digital de velocidad seleccionada | Programador del tiempo de aspiración | Filtros metálicos | Sistema de aspiración perimetral "Contour" | Indicador luminoso de saturación de filtros | Motor blindado de doble turbina | Válvula antirretorno | Capacidades de extracción(*): min. 303 m3/h - máx. 786 m3/h | Potencia sonora (*): min. 52 dBA - máx. 66 dBA | Posibilidad de funcionamiento en recirculación (SET 1/M + Adaptador) | Clasificación energética: A.

Color Blanco (DVT 685) — Precio: **430,00** €
REF. 40483570 | EAN: 8421152130674
Color Blanco (DVT 785) — Precio: **460,00** €
REF. 40483571 | EAN: 8421152130698
Color Blanco (DVT 985) — Precio: **500,00** €
REF. 40483572 | EAN: 8421152130711

Dimensiones externas
» W 600/700/900 mm

(*) Reglamento Delegado (UE) n.º 65/2014 de la comisión de 1 de octubre de 2013.

Campanas de techo: Discrección y máxima extracción

Nuestra mejor opción

Si has elegido el diseño de cocina abierto y con espacios limpios y no quieres elementos que irrumpan en el ambiente de cocinado, las campanas integradas en techo son nuestra mejor opción.

La campana Teka DHT 1285 es una campana de diseño no intrusivo con toda la capacidad de extracción necesaria para este tipo de soluciones y sin dejar de lado una estética minimalista basada en el acero inoxidable.

DHT 1285 INOX

Campana decorativa de integración al techo aspiración perimetral

Mando de control a distancia | 4 lámparas LED | Seis velocidades + 4 intensivas | Indicador luminoso de velocidad seleccionada | Programador del tiempo de aspiración | Filtros metálicos interiores | Indicador luminoso de saturación de filtros | Sistema de aspiración perimetral "Contour" | Indicador luminoso de saturación de filtros | Motor blindado de doble turbina | Válvula antirretorno | Capacidades de extracción(*): min. 315 m3/h - máx. 807 m3/h | Potencia sonora(*): min. 47 dBA - máx. 60 dBA | Clasificación energética: A

NOVEDAD

Color Inox

Precio: **1.375,00** €

REF. 40484180 | EAN: 8421152145890

Dimensiones externas

W 1.200 mm

(*) Reglamento Delegado (UE) n.º 65/2014 de la comisión de 1 de octubre de 2013.

DPL 985.1 T INOX

NOVEDAD

Campana decorativa de aspiración perimetral

Mandos digitales Touch Control con display blanco | 4 lámparas LED | Tres velocidades + intensiva | Indicador digital de velocidad seleccionada | Programador del tiempo de aspiración | Filtros metálicos interiores | Sistema de aspiración perimetral "Contour" | Panel abatible de acero inoxidable con material fonoabsorbente | Indicador luminoso de saturación de filtros | Estructura superior de cristal reforzado | Motor blindado de doble turbina | Válvula antirretorno | Capacidades de extracción(*): min. 331 m3/h - máx. 782 m3/h | Potencia sonora(*): min. 54 dBA - máx. 66 dBA | Posibilidad de funcionamiento en recirculación (SET 1/N + Adaptador) | Clasificación energética: A

Color Inox — Precio: **680,00** €
REF. 40483121 | EAN: 8421152145951

Dimensiones externas
W 900 mm

DPS 70/90 SLIM

Campana decorativa de aspiración perimetral extraplana

Mandos digitales Touch Control | Display digital LCD | Lámparas halógenas enrasadas | Tres velocidades | Indicador digital de velocidad seleccionada | Reloj digital | Programador del tiempo de aspiración | Filtros metálicos interiores | Sistema de aspiración perimetral "Contour" | Panel abatible de acero inoxidable con material fonoabsorbente | Estructura superior de cristal reforzado | Motor blindado de doble turbina | Válvula antirretorno | Capacidades de extracción(*): min. 234 m³/h - máx. 380 m³/h | Potencia sonora(*): min. 42 dBA - máx. 55 dBA | Posibilidad de funcionamiento en recirculación (SET 1/N) | Clasificación energética: E.

Color Inox (DPS 70) — Precio: **390,00** €
REF. 40483015 | EAN: 8421152122228
Color Inox (DPS 90) — Precio: **400,00** €
REF. 40483020 | EAN: 8421152112441

Dimensiones externas
W 700/900 mm

DU 985

NOVEDAD

Mandos digitales Touch Control con display blanco | 4 lámparas LED | Tres velocidades + intensiva | Indicador digital de velocidad seleccionada | Panel interior de fácil limpieza | Programador del tiempo de aspiración | Filtros metálicos decorativos inox | Indicador luminoso de saturación de filtros | Motor blindado de doble turbina | Válvula antirretorno | Capacidades de extracción(*): min. 315 m3/h - máx. 807 m3/h | Potencia sonora(*): min. 56 dBA - máx. 68 dBA | Posibilidad de funcionamiento en recirculación (SET 1/M + Adaptador) | Clasificación energética: A

Color Inox — Precio: **740,00** €
REF. 40482610 | EAN: 8421152145821

Dimensiones externas
W 900 mm

DQ2 985

NOVEDAD

Campana para instalación en esquina

Mandos electrónicos retroiluminados con display blanco | 3 lámparas LED | Tres velocidades + intensiva | Indicador digital de velocidad seleccionada | Panel interior de fácil limpieza | Programador del tiempo de aspiración | Filtros metálicos decorativos inox | Indicador luminoso de saturación de filtros | Estructura superior de cristal reforzado | Motor blindado de doble turbina | Válvula antirretorno | Capacidades de extracción(*): min. 315 m3/h - máx. 807 m3/h | Potencia sonora(*): min. 56 dBA - máx. 68 dBA | Posibilidad de funcionamiento en recirculación (SET 1/L + Adaptador) | Clasificación energética: A

Color Inox — Precio: **930,00** €
REF. 40477002 | EAN: 8421152145845

Dimensiones externas
W 900 mm

(*) Reglamento Delegado (UE) n.º 65/2014 de la comisión de 1 de octubre de 2013.

PERFECT A4
DLH 985 T/1185 T

LED

41 KWH/ANNUM

ECOPOWER

NOVEDAD

Mandos digitales Touch Control con display blanco | Barra de iluminación LED | Tres velocidades + intensiva | Indicador digital de velocidad seleccionada | Programador del tiempo de aspiración | Filtros metálicos decorativos inox 12 capas| Indicador luminoso de saturación de filtros | Motor blindado de doble turbina | Válvula antirretorno | Capacidades de extracción(*): min. 352 m3/h - máx. 760 m3/h | Potencia sonora(*): min. 54 dBA - máx. 68 dBA | Posibilidad de funcionamiento en recirculación (SET 1/N + Adaptador) | Clasificación energética: A

Color Cristal — Precio: **400,00** €
REF. 40437100 | EAN: 8421152145661
Color (DLH 1185 T) — Precio: **420,00** €
REF. 40437110 | EAN: 8421152145678

Dimensiones externas
W 900/1.100 mm

A++ ECO

ABCDEFG ABCDEFG ABCDEFG ABCDEFG

CUATRO

Máxima clasificación A en los 4 puntos que se analizan por Ley:

- Eficiencia energética
- Eficiencia fluidodinámica
- Eficiencia de iluminación
- Eficiencia del filtrado de grasa

DH 985 T/1185 T

LED

57 KWH/ANNUM

ECOPOWER

Mandos digitales Touch Control | 2 lámpanas LED | Tres velocidades + intensiva | Indicador digital de velocidad seleccionada | Programador del tiempo de aspiración | Filtros metálicos decorativos inox | Indicador luminoso de saturación de filtros | Motor blindado de doble turbina | Válvula antirretorno | Capacidades de extracción(*): min. 315 m³/h - máx. 807 m³/h | Potencia sonora(*): min. 56 dBA - máx. 68 dBA | Posibilidad de funcionamiento en recirculación (SET 1/N + Adaptador) | Clasificación energética: A.

Color Inox (DH 985 T) — Precio: **335,00** €
REF. 40487172 | EAN: 8421152130094
Color Inox (DH 1185 T) — Precio: **370,00** €
REF. 40487173 | EAN: 8421152130100

Dimensiones externas
W 900/1100 mm

DH 685/785/985

LED

57 KWH/ANNUM

ECOPOWER

Mandos electrónicos retroiluminados | Display digital | 2 lámparas LED | Tres velocidades + intensiva | Indicador digital de velocidad seleccionada | Programador del tiempo de aspiración | Filtros metálicos decorativos inox | Motor blindado de doble turbina | Válvula antirretorno | Capacidades de extracción(*): min. 315 m³/h - máx. 807 m³/h | Potencia sonora(*): min. 56 dBA - máx. 68 dBA | Posibilidad de funcionamiento en recirculación (SET 1/N + Adaptador) | Clasificación energética: A.

Color Inox (DH 685) — Precio: **275,00** €
REF. 40484190 | EAN: 8421152129968
Color Inox (DH 785) — Precio: **285,00** €
REF. 40484191 | EAN: 8421152129975
Color Inox (DH 985) — Precio: **305,00** €
REF. 40484192 | EAN: 8421152129982

Dimensiones externas
W 600/700/900 mm

(*) Reglamento Delegado (UE) n.º 65/2014 de la comisión de 1 de octubre de 2013.

TIKAL DSS 785/985

ECOPOWER

NOVEDAD

Mandos electrónicos retroiluminados | Barra de iluminación LED | Tres velocidades + intensiva | Piloto indicativo de funcionamiento | Programador del tiempo de aspiración | Filtros metálicos decorativos inox | Motor blindado de doble turbina | Válvula antirretorno | Capacidades de extracción(*): min. 303 m3/h - máx. 760 m3/h | Potencia sonora(*): min. 54 dBA - máx. 66 dBA | Posibilidad de funcionamiento en recirculación (SET 1/N + Adaptador) | Clasificación energética: A

Color Inox (DSS 785) Precio: **355,00** €
REF. 40437000 | EAN: 8421152145647
Color Inox (DSS 985) Precio: **370,00** €
REF. 40437010 | EAN: 8421152145654

Dimensiones externas
W 700/900 mm

DF 90

Mandos electrónicos | Lámparas halógenas enrasadas | Tres velocidades + intensiva | Indicador digital de velocidad seleccionada | Programador del tiempo de aspiración | Sensor de humedad | Filtros metálicos decorativos inox | Panel interior de fácil limpieza | Indicador luminoso de saturación de filtros | Motor blindado de doble turbina | Válvula antirretorno | Capacidades de extracción(*): min. 295 m³/h - máx. 650 m³/h | Potencia sonora(*): min. 48 dBA - máx. 56 dBA | Posibilidad de funcionamiento en recirculación (SET 1/N) | Clasificación energética: D.

Color Cristal Precio: **705,00** €
REF. 40482000 | EAN: 8421152746776

Dimensiones externas
W 900 mm

NC 785/985

ECOPOWER

Mandos electrónicos retroiluminados | 2 lámparas LED | Tres velocidades + intensiva | Indicador digital de velocidad seleccionada | Programador del tiempo de aspiración | Filtro metálico decorativo inox | Motor blindado de doble turbina | Válvula antirretorno | Capacidades de extracción(*): min. 315 m³/h - máx. 807 m³/h | Potencia sonora(*): min. 56 dBA - máx. 68 dBA | Posibilidad de funcionamiento en recirculación (SET 1/N + Adaptador) | Clasificación energética: A.

Color Cristal (NC 785) Precio: **295,00** €
REF. 40455381| EAN: 8421152130520
Color Cristal (NC 985) Precio: **305,00** €
REF. 40455382 | EAN: 8421152130537

Dimensiones externas
W 700/900 mm

DG 785/985

ECOPOWER

Mandos electrónicos retroiluminados | 2 lámparas LED| Tres velocidades + intensiva | Indicador digital de velocidad seleccionada | Programador del tiempo de aspiración | Filtro metálico decorativo inox | Motor blindado de doble turbina | Válvula antirretorno | Capacidades de extracción(*): min. 315 m³/h - máx. 807 m³/h | Potencia sonora(*): min. 56 dBA - máx. 68 dBA | Posibilidad de funcionamiento en recirculación (SET 1/N + Adaptador) | Clasificación energética: A.

Color Cristal (DG 785) Precio: **295,00** €
REF. 40485381 | EAN: 8421152130414
Color Cristal (DG 985) Precio: **300,00** €
REF. 40485382 | EAN: 8421152130421

Dimensiones externas
W 700/900 mm

(*) Reglamento Delegado (UE) n.º 65/2014 de la comisión de 1 de octubre de 2013.

DM 675/775/975

LED | 42 KWH/ANNUM | ECOPOWER

NOVEDAD

Mandos pulsantes | 2 lámparas LED | Cuatro velocidades | Piloto indicativo de funcionamiento | Filtros metálicos decorativos inox | Motor blindado de doble turbina | Válvula antirretorno | Capacidades de extracción(*): min. 283 m3/h - máx. 603 m3/h | Potencia sonora(*): min. 53 dBA - máx. 67 dBA | Posibilidad de funcionamiento en recirculación (SET 1/M + Adaptador) | Clasificación energética: A

Color Inox (DM 675) Precio: **385,00** €
REF. 40476220 | EAN: 8421152130735
Color Blanco (DM 675) Precio: **345,00** €
REF. 40476230 | EAN: 8421152130742
Color Inox (DM 775) Precio: **410,00** €
REF. 40476221 | EAN: 8421152130759
Color Blanco (DM 775) Precio: **375,00** €
REF. 40476231 | EAN: 8421152130766
Color Inox (DM 975) Precio: **435,00** €
REF. 40476222 | EAN: 8421152130773
Color Blanco (DM 975) Precio: **405,00** €
REF. 40476232 | EAN: 8421152130780

Dimensiones externas
» W 600/700/900 mm

DMR 975

LED | 42 KWH/ANNUM | ECOPOWER

NOVEDAD

Campana decorativa rústica
Mandos pulsantes | 2 lámparas LED | Cuatro velocidades | Piloto indicativo de funcionamiento | Filtros metálicos | Motor blindado de doble turbina | Válvula antirretorno | Capacidades de extracción(*): min. 283 m3/h - máx. 603 m3/h | Potencia sonora(*): min. 53 dBA - máx. 67 dBA | Posibilidad de funcionamiento en recirculación (SET 1/M + Adaptador) | Clasificación energética: A

Color Negro Precio: **420,00** €
REF. 40476310 | EAN: 8421152130797

Dimensiones externas
» W 900 mm

DBP 60/70/90 PRO (EEC/EU)

138 KWH/ANNUM

Mandos pulsantes | 2 lámparas halógenas | Tres velocidades + intensiva | Piloto indicativo de funcionamiento | Filtros metálicos decorativos inox | Motor de doble turbina | Válvula antirretorno | Capacidades de extracción (*): min. 318 m^3/h - máx. 613 m^3/h | Potencia sonora(*): min. 55 dBA - máx. 68 dBA | Posibilidad de funcionamiento en recirculación (SET 1/M) | Clasificación energética: D.

Color Inox (DBP 60) Precio: **170,00** €
REF. 40460509 | EAN: 8421152133705
Color Inox (DBP 70) Precio: **185,00** €
REF. 40460519 | EAN: 8421152133712
Color Inox (DBP 90) Precio: **210,00** €
REF. 40460529 | EAN: 8421152133729

Dimensiones externas
» W 600/700/900 mm

DBB 60/70/90

113 KWH/ANNUM

Mandos pulsantes | 2 lámparas incandescentes | Tres velocidades | Piloto indicativo de funcionamiento | Filtros metálicos | Motor de doble turbina | Válvula antirretorno | Capacidades de extracción(*): min. 234 m^3/h - máx. 380 m^3/h | Potencia sonora(*): min. 44 dBA - máx. 60 dBA | Posibilidad de funcionamiento en recirculación (SET 1/M) | Clasificación energética: E.

Color Inox/Negro (DBB 60) Precio: **125,00** / **140,00** €
REF. 40460400/402 | EAN: 8421152069608/622
Color Inox/Negro (DBB 70) Precio: **135,00** / **160,00** €
REF. 40460420/422 | EAN: 8421152069639/653
Color Inox/Negro (DBB 90) Precio: **155,00** / **180,00** €
REF. 40460440/442 | EAN: 8421152069660/684

Dimensiones externas
» W 600/700/900 mm

(*) Reglamento Delegado (UE) n.º 65/2014 de la comisión de 1 de octubre de 2013.

INTEGRA 965 INOX

LED | 46 KWH/ANNUM | ECOPOWER

Mando giratorio escamoteable | 2 lámparas LED | Tres velocidades | Filtros metálicos | Motor blindado de doble turbina | Válvula antirretorno | Capacidades de extracción(*): min. 224 m3/h - máx. 620 m3/h | Potencia sonora(*): min. 48 dBA - máx. 70 dBA | Posibilidad de funcionamiento en recirculación (filtro D9C) | Clasificación energética: A

NOVEDAD

Color Inox — Precio: **395,00** €

REF. 40489340 | EAN: 8421152147009

Dimensiones externas

W 864 mm

DHI 90 PANELABLE

LED | 130 KWH/ANNUM

Campana decorativa panelable

Dos posibilidades de instalación: integrable en muebles de cocina o libre instalación como campana decorativa | Paneles laterales y frontal intercambiables | Mandos electrónicos retroiluminados | 3 lámparas LED | Tres velocidades + intensiva | Filtro metálico decorativo inox | Panel interior de fácil limpieza | Motor blindado de doble turbina | Válvula antirretorno | Capacidades de extracción(*): min. 295 m3/h - max. 650 m3/h | Potencia sonora(*): min. 48 dBA - max. 57 Dba | Recirculación con deflector / sin chimenea incorporado | Posibilidad de extracción al exterior y recirculación con chimenea | (SET 1/S) | Clasificación energética: D. | Panel integración opcional acero inoxidable (el panel de integración no debe superar los 5,5 kg.)

Color Inox — Precio: **585,00** €

REF. 40487400 | EAN: 8421152098363

Dimensiones externas

W 900 mm

MULTIPLES SOLUCIONES, DIFERENTES INSTALACIONES

La campana DHI propone la flexibilidad de instalación como gran novedad, adaptándose ella al diseño que hayas elegido para tu cocina.

Puede instalarse como campana de libre instalación con panel a juego con el mueble o panel en acero inoxidable antihuella que poseo como opcional y que posee el mismo acabado que todos nuestros electrodomésticos "Teka look". Otra posibilidad es su total integración en el mueble de cocina.

(*) Reglamento Delegado (UE) n.º 65/2014 de la comisión de 1 de octubre de 2013.

CNL 9815 PLUS INOX

LED

57 KWH/ANNUM

ECOPOWER

NOVEDAD

Frente inox antihuella | Mandos electrónicos | Barra de iluminación LED | Cinco velocidades + intensiva | Frente extraíble y sustituible | Filtros metálicos decorativos inox | Automática | Motor blindado de doble turbina | Válvula antirretorno | Capacidades de extracción(*): min. 295 m3/h - máx. 730 m3/h | Potencia sonora(*): min. 53 dBA - máx. 65 dBA | Posibilidad de funcionamiento en recirculación (filtro D4C + Adaptador) | Clasificación energética: A

Color Inox

Precio: **275,00** €

REF. 40436860 | EAN: 8421152146262

Dimensiones externas

» W 900 mm

CNL 6815 PLUS INOX

LED

55 KWH/ANNUM

ECOPOWER

NOVEDAD

Frente inox antihuella | Mandos electrónicos | Barra de iluminación LED | Cinco velocidades + intensiva | Frente extraíble y sustituible | Filtros metálicos decorativos inox | Automática | Motor blindado de doble turbina | Válvula antirretorno | Capacidades de extracción(*): min. 295 m3/h - máx. 730 m3/h | Potencia sonora(*): min. 53 dBA - máx. 65 dBA | Posibilidad de funcionamiento en recirculación (filtro D4C + Adaptador) | Clasificación energética: A

Color Inox

Precio: **230,00** €

REF. 40436840 | EAN: 8421152146248

Dimensiones externas

» W 600 mm

CNL 9610 INOX

LED

107 KWH/ANNUM

NOVEDAD

Frente inox antihuella | Mandos electrónicos | 3 lámparas LED | Dos velocidades + intensiva | Frente extraíble y sustituible | Filtros metálicos | Automática | Motor blindado de doble turbina | Válvula antirretorno | Capacidades de extracción(*): min. 330 m3/h - máx. 694 m3/h | Potencia sonora(*): min. 60 dBA - máx. 63 dBA | Posibilidad de funcionamiento en recirculación (filtro D4C) | Clasificación energética: C

Color Inox

Precio: **225,00** €

REF. 40436850 | EAN: 8421152146255

Dimensiones externas

» W 900 mm

CNL 6610

LED

106 KWH/ANNUM

NOVEDAD

Frente inox antihuella | Mandos electrónicos | 2 lámparas LED | Dos velocidades + intensiva | Frente extraíble y sustituible | Filtros metálicos | Automática | Motor blindado de doble turbina | Válvula antirretorno | Capacidades de extracción(*): min. 330 m3/h - máx. 694 m3/h | Potencia sonora(*): min. 60 dBA - máx. 63 dBA | Posibilidad de funcionamiento en recirculación (filtro D4C) | Clasificación energética: C

Color Inox

Precio: **180,00** €

REF. 40436830 | EAN: 8421152146231

Dimensiones externas

» W 600 mm

(*) Reglamento Delegado (UE) n.º 65/2014 de la comisión de 1 de octubre de 2013.

CNL 6415 PLUS

LED

30 KWH/ANNUM

ECOPOWER

NOVEDAD

Frente inox antihuella / Cristal Blanco o Negro | Mandos electrónicos | Barra de iluminación LED | Cinco velocidades + intensiva | Frente extraíble y sustituible | Filtros metálicos decorativos inox | Automática | Motor blindado de doble turbina | Válvula antirretorno | Capacidades de extracción(*): min. 141 m3/h - máx. 385 m3/h | Potencia sonora(*): min. 52 dBA - máx. 64 dBA | Posibilidad de funcionamiento en recirculación (filtro CNL 1 C) | Clasificación energética: A

Color Inox — Precio: **205,00** €
REF. 40436820 | EAN: 8421152146200
Color Blanco — Precio: **205,00** €
REF. 40436821 | EAN: 8421152146217
Color Negro — Precio: **205,00** €
REF. 40436822 | EAN: 8421152146224

Dimensiones externas
- W 600 mm

CNL 6400

LED

122 KWH/ANNUM

NOVEDAD

Frente inox antihuella / Pintado Blanco o Negro | Mandos electrónicos | 2 lámparas LED | Dos velocidades + intensiva | Frente extraíble y sustituible | Filtros metálicos decorativos inox | Automática | Dos motores | Válvula antirretorno | Capacidades de extracción(*): min. 161 m3/h - máx. 385 m3/h | Potencia sonora(*): min. 56 dBA - máx. 61 dBA | Posibilidad de funcionamiento en recirculación (filtro C1C) | Clasificación energética: E

Color Inox — Precio: **160,00** €
REF. 40436800 | EAN: 8421152146149
Color Blanco — Precio: **145,00**€
REF. 40436801 | EAN: 8421152146156
Color Negro — Precio: **145,00** €
REF. 40436802 | EAN: 8421152146163

Dimensiones externas
- W 600 mm

CNL 6415

LED

26 KWH/ANNUM

ECOPOWER

NOVEDAD

Frente inox antihuella / Pintado Blanco o Negro | Mandos electrónicos | 2 lámparas LED | Dos velocidades + intensiva | Frente extraíble y sustituible | Filtros metálicos decorativos inox | Automática | Motor blindado de doble turbina | Válvula antirretorno | Capacidades de extracción(*): min. 226 m3/h - máx. 385 m3/h | Potencia sonora(*): min. 57 dBA - máx. 64 dBA | Posibilidad de funcionamiento en recirculación (filtro CNL 1 C) | Clasificación energética: A

Color Inox — Precio: **165,00** €
REF. 40436810 | EAN: 8421152146170
Color Blanco — Precio: **150,00** €
REF. 40436811 | EAN: 8421152146187
Color Negro — Precio: **150,00** €
REF. 40436812 | EAN: 8421152146194

Dimensiones externas
- W 600 mm

(*) Reglamento Delegado (UE) n.º 65/2014 de la comisión de 1 de octubre de 2013.

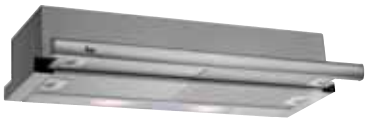

TL 9310

138 KWH/ANNUM

NOVEDAD

Frente inox | Mandos mecánicos | 2 lámparas halógenas | Dos velocidades | Frente extraíble y sustituible | Filtros metálicos | Motor de doble turbina | Válvula antirretorno | Capacidades de extracción(*): min. 233 m3/h - máx. 332 m3/h | Potencia sonora(*): min. 56 dBA - máx. 65 dBA | Posibilidad de funcionamiento en recirculación (filtro C3C) | Clasificación energética: E

Color Inox — Precio: **125,00** €
REF. 40474390 | EAN: 8421152146002

Dimensiones externas
W 900 mm

TL 7420

162 KWH/ANNUM

NOVEDAD

Frente inox | Mandos mecánicos | 2 lámparas halógenas | Tres velocidades | Frente extraíble y sustituible | Filtros metálicos | Dos motores | Válvula antirretorno | Capacidades de extracción(*): min. 177 m3/h - máx. 354 m3/h | Potencia sonora(*): min. 55 dBA - máx. 69 dBA | Posibilidad de funcionamiento en recirculación (filtro C1C) | Clasificación energética: E

Color Inox — Precio: **120,00** €
REF. 40474110 | EAN: 8421152146033

Dimensiones externas
W 700 mm

TL 6420

162 KWH/ANNUM

NOVEDAD

Frente inox | Mandos mecánicos | 2 lámparas halógenas | Tres velocidades | Frente extraíble y sustituible | Filtros metálicos | Dos motores | Válvula antirretorno | Capacidades de extracción(*): min. 177 m3/h - máx. 354 m3/h | Potencia sonora(*): min. 55 dBA - máx. 69 dBA | Posibilidad de funcionamiento en recirculación (filtro C1C) | Clasificación energética: E

Color Inox — Precio: **110,00** €
REF. 40474260 | EAN: 8421152146019
Color Blanco — Precio: **115,00** €
REF. 40474261 | EAN: 8421152146026

Dimensiones externas
W 600 mm

(*) Reglamento Delegado (UE) n.º 65/2014 de la comisión de 1 de octubre de 2013.

TL 6310

138 KWH/ANNUM

NOVEDAD

Frente inox | Mandos mecánicos | 2 lámparas halógenas | Dos velocidades | Frente extraíble y sustituible | Filtros metálicos | Motor de doble turbina | Válvula antirretorno | Capacidades de extracción(*): min. 233 m3/h - máx. 332 m3/h | Potencia sonora(*): min. 56 dBA - máx. 65 dBA | Posibilidad de funcionamiento en recirculación (filtro C3C) | Clasificación energética: E

Color Inox — Precio: **85,00** €
REF. 40474250 | EAN: 8421152145975

Color Blanco — Precio: **85,00** €
REF. 40474251 | EAN: 8421152145982

Color Negro — Precio: **85,00** €
REF. 40474252 | EAN: 8421152145999

Dimensiones externas
- W 600 mm

TL1 52

138 KWH/ANNUM

Frente inox | Mandos mecánicos basculantes | 2 lámparas halógenas | Dos velocidades | Válvula antirretorno | Filtros metálicos | Frente extraíble y sustituible | Motor de doble turbina | Capacidades de extracción(*): min. 233 m3/h - máx. 332 m3/h | Potencia sonora(*): min. 56 dBA - máx. 65 dBA | Posibilidad de funcionamiento en recirculación (filtro C3C) | Clasificación energética: E.

Color Inox — Precio: **85,00** €
REF. 40474400 | EAN: 8421152131336

Dimensiones externas
- W 500 mm

(*) Reglamento Delegado (UE) n.º 65/2014 de la comisión de 1 de octubre de 2013.

NR1 89

122 KWH/ANNUM 1 motor

179 KWH/ANNUM 2 motor

Campana integrable

Mandos mecánicos | 2 lámparas incandescentes | Tres velocidades | Filtros metálicos | Automática | Integrable en muebles de cocina | Capacidades de extracción(*) (un motor): min. 152 m³/h - máx. 223 m³/h | Capacidades de extracción(*) (dos motores): min. 259 m³/h - máx. 342 m³/h | Potencia sonora(*) (1 motor): min. 63 dBA - máx. 65 dBA | Potencia sonora(*) (dos motores): min. 68 dBA - máx. 70 dBA | Posibilidad de funcionamiento en recirculación (filtro C5C) | Clasificaciones energéticas: 1 motor: E. 2 motores: F.

Color Blanco 1 Motor — Precio: **120,00** €
REF. 40457310 | EAN: 8421152064788

Color Blanco 2 Motor — Precio: **140,00** €
REF. 40457320 | EAN: 8421152064795

Dimensiones externas
W 600 mm

XT1 891/892

144 KWH/ANNUM 1 motor

162 KWH/ANNUM 2 motor

Campana integrable

Mandos mecánicos | 2 lámparas halógenas | Tres velocidades | Filtros metálicos | Instalación bajo mueble | Capacidades de extracción(*) (un motor): min. 115 m³/h - máx. 224 m³/h | Capacidades de extracción(*) (dos motores): min. 165 m³/h - máx. 272 m³/h | Potencia sonora(*) (1 motor): min. 53 dBA - máx. 70 dBA | Potencia sonora(*) (2 motores): min. 61 dBA - máx. 73 dBA | Posibilidad de funcionamiento en recirculación (filtro C1C) | Clasificaciones energéticas: 1 motor: E. 2 motores: F.

Color Blanco (XT1 891) — Precio: **105,00** €
REF. 40456300 | EAN: 8421152127988

Color Blanco (XT1 892) — Precio: **130,00** €
REF. 40456350 | EAN: 8421152127995

Dimensiones externas
W 600 mm

GFH 55/73 INOX

125 KWH/ANNUM

Mandos pulsantes | 2 lámparas halógenas | Motor de doble turbina | Tres velocidades | Válvula antirretorno | Piloto indicativo de funcionamiento | Filtros metálicos | Integrable en muebles de cocina | Capacidades de extracción(*): min. 223 m³/h - máx. 329 m³/h | Potencia sonora(*): min. 62 dBA - máx. 69 dBA | Posibilidad de funcionamiento en recirculación (filtro C3C) | Clasificación energética: E.

Color Inox (GFH 55) — Precio: **125,00** €
REF. 40446700 | EAN: 8421152036396

Color Inox (GFH 73) — Precio: **135,00** €
REF. 40446710 | EAN: 8421152036402

Dimensiones externas
W 550/730 mm

GFT INOX

88 KWH/ANNUM

Diseño piramidal | Mandos mecánicos | 2 lámparas incandescentes | Tres velocidades | Válvula antirretorno | Piloto indicativo de funcionamiento | Filtros metálicos | Integrable en muebles de cocina | Motor doble turbina | Capacidades de extracción(*): min. 205 m³/h - máx. 303 m³/h | Potencia sonora(*): min. 50 dBA - máx. 64 dBA | Posibilidad de funcionamiento en recirculación (filtro D4C) | Clasificación energética: E.

Color Inox — Precio: **130,00** €
REF. 40446300 | EAN: 8421152726457

Dimensiones externas
W 500 mm

(*) Reglamento Delegado (UE) n.º 65/2014 de la comisión de 1 de octubre de 2013.

GFG 2 INOX

LED | 99 KWH/ANNUM

Mandos pulsantes | Barra de iluminación LED | Tres velocidades | Filtro metálico decorativo inox | Integrable en muebles de cocina | Motor blindado de doble turbina | Válvula antirretorno | Capacidades de extracción(*): min. 223 m3/h - máx. 329 m3/h | Potencia sonora(*): min. 53 dBA - máx. 63 dBA | Posibilidad de funcionamiento en recirculación (filtro C3C) | Clasificación energética: E

NOVEDAD

Color Inox — Precio: **140,00** €

REF. 40446753| EAN: 8421152146040

Dimensiones externas

W 550 mm

GFG 2 WHITE

LED | 99 KWH/ANNUM

Frente cristal | Mandos pulsantes | Barra de iluminación LED | Tres velocidades | Válvula antirretorno | Filtro metálico | Integrable en muebles de cocina | Motor de doble turbina | Capacidades de extracción(*): min. 223 m^3/h - máx. 329 m^3/h | Potencia sonora(*): min. 53 dBA - máx. 63 dBA | Posibilidad de funcionamiento en recirculación (filtro C3C) | Clasificación energética: E.

Color Blanco — Precio: **130,00** €

REF. 40446751 | EAN: 8421152121221

Dimensiones externas

W 550 mm

GFG 2 BLACK

LED | 99 KWH/ANNUM

Frente cristal | Mandos pulsantes | Barra de iluminación LED | Tres velocidades | Válvula antirretorno | Filtro metálico | Integrable en muebles de cocina | Motor de doble turbina | Capacidades de extracción(*): min. 223 m^3/h - máx. 329 m^3/h | Potencia sonora(*): min. 53 dBA - máx. 63 dBA | Posibilidad de funcionamiento en recirculación (filtro C3C) | Clasificación energética: E.

Color Negro — Precio: **130,00** €

REF. 40446752 | EAN: 8421152121238

Dimensiones externas

W 550 mm

(*) Reglamento Delegado (UE) n.º 65/2014 de la comisión de 1 de octubre de 2013.

NOVEDAD

C 9420

156 KWH/ANNUM

Frente soft inox antihuella | Mandos pulsantes | 2 lámparas halógenas | Tres velocidades | Piloto indicativo de funcionamiento | Filtros metálicos curvos | Dos motores de doble turbina | Válvula antirretorno | Capacidades de extracción(*): min. 141 m3/h - máx. 375 m3/h | Potencia sonora(*): min. 60 dBA - máx. 72 dBA | Posibilidad de funcionamiento en recirculación (filtro C1R) | Clasificación energética: E

Color Inox — Precio: **145,00** €
REF. 40466250 | EAN: 8421152146125

Dimensiones externas
W 900 mm

NOVEDAD

C 6310/6420

131 KWH/ANNUM 1motor

156 KWH/ANNUM 2 motores

Frente soft inox antihuella | Mandos pulsantes | 2 lámparas halógenas | Tres velocidades | Piloto indicativo de funcionamiento | Filtros metálicos curvos | Válvula antirretorno | Capacidades de extracción(*) (un motor): min. 124 m3/h - máx. 235 m3/h | Capacidades de extracción(*) (dos motores): min. 141 m3/h - máx. 375 m3/h | Potencia sonora(*) (un motor): min. 49 dBA - máx. 66 dBA | Potencia sonora(*) (dos motores): min. 60 dBA - máx. 73 dBA | Posibilidad de funcionamiento en recirculación (filtro C2R/C1R) | Clasificaciones energéticas: 1 motor: E. 2 motores: E

Color Inox 6310 — Precio: **105,00** €
REF. 40461540 | EAN: 8421152146057
Color Inox 6420 — Precio: **130,00** €
REF. 40465530 | EAN: 8421152146088

Dimensiones externas
W 600 mm

NOVEDAD

C 6310/6420

131 KWH/ANNUM 1motor

156 KWH/ANNUM 2 motores

Mandos mecánicos | 2 lámparas halógenas | Tres velocidades | Piloto indicativo de funcionamiento | Filtros metálicos curvos | Válvula antirretorno| Capacidades de extracción(*) (un motor): min. 124 m3/h - máx. 235 m3/h | Capacidades de extracción(*) (dos motores): min. 141 m3/h - máx. 375 m3/h | Potencia sonora(*) (un motor): min. 49 dBA - máx. 66 dBA | Potencia sonora(*) (dos motores): min. 60 dBA - máx. 73 dBA | Posibilidad de funcionamiento en recirculación (filtro C2R/C1R) | Clasificaciones energéticas: 1 motor: E. 2 motores: E

Color Blanco 6310 — Precio: **95,00** €
REF. 40461541 | EAN: 8421152146064
Color Negro 6310 — Precio: **95,00** €
REF. 40461542 | EAN: 8421152146071
Color Blanco 6420 — Precio: **120,00** €
REF. 40465531 | EAN: 8421152146095
Color Negro 6420 — Precio: **120,00** €
REF. 40465532 | EAN: 8421152146101

Dimensiones externas
W 600 mm

CS 6000

121 KWH/ANNUM

Mandos pulsantes | Lámparas incandescentes | Tres velocidades | Válvula antirretorno | Piloto indicativo de funcionamiento | Filtros metálicos curvos | Turbina desmontable y de fácil limpieza | Motor blindado | Capacidades de extracción(*): min. 77 m^3/h - máx. 200 m^3/h | Potencia sonora(*): min. 43 dBA - máx. 64 dBA | Posibilidad de funcionamiento en recirculación (filtro C2C) | Clasificación energética: E.

Color Blanco — Precio: **130,00** €
REF. 40447000 | EAN: 8421152730256

Dimensiones externas
W 600 mm

(*) Reglamento Delegado (UE) n.º 65/2014 de la comisión de 1 de octubre de 2013.

CARACTERÍSTICAS TÉCNICAS CAMPANAS

MODELOS	DPL ISLA 1185	CC 485	DH2 ISLA 985/1285	DSB ISLA 985	DG3 ISLA 985	DVU 590	DLV 985/998	DVT 685/785/985	DPL 985.1 T
Ficha de producto - reg. (UE) No 65/2014									
Consumo de energía anual (AEChood) kWh/a	49,3	44,7	47,8	47,8	47,8	89,0	51,8/27	51,1	49,3
Eficiencia energética	A	A	A	A	A	D	A/A++	A	A
Eficiencia fluidodinámica (FDEhood)	32,1	32,2	32,3	32,3	32,3	15,3	34,5/38,2	32,3	32,1
Clase de eficiencia fluidodinámica	A	A	A	A	A	D	A/A	A	A
Eficiencia de iluminación (Lehood) lux/Watt	58,3	87,3	58,3	58,3	58,3	33,0	55,7/55,7	69,8	58,3
Clase de eficiencia de iluminación	A	A	A	A	A	A	A/A	A	A
Eficiencia de filtrado de grasa (GFEhood) %	75,9	77,8	83,4	83,4	83,4	72,9	75,9/75,9	75,9	75,9
Clase de eficiencia de filtrado de grasa	C	C	C	C	C	D	C/C	C	C
Flujo de aire (Qmin) m3/h	331	305	311	331	311	443	325/264	303	331
Flujo de aire (Qmax) m3/h	629	525	605	605	605	538	614/626	599	629
Flujo de aire (Qboost) m3/h	782	771	796	796	796	-	782/815	786	782
Potencia sonora (LwA) velocidad Min dB	54	50	52	52	52	50	54/37	52	54
Potencia sonora (LwA) velocidad Max dB	66	72	66	66	66	59	65/58	66	66
Potencia sonora (LwA) velocidad Boost dB	69	78	71	71	71	-	72/65	71	69
Consumo eléctrico en modo desactivado (Po) W	0	0	0	0	0	0	0,32/0,76	0	0
Consumo eléctrico en modo espera (Ps) W	0,74	0,74	0,56	0,56	0,56	0,36	0/0	0,74	0,74
Información adicional - reg. (UE) No 66/2014									
Factor de incremento en el tiempo (f)	0,8	0,8	0,8	0,8	0,8	1,5	0,8/0,6	0,8	0,8
Índice de Eficiencia Energética (EElhood)	50,1	47,3	50,1	50,1	50,1	86,2	48,3/36,4	47,9	50,1
Flujo de aire en el punto de máxima eficiencia (Qbep) m3/h	346	345	341	341	341	280,8	440/339	404,9	346,0
Presión del aire en el punto de máxima eficiencia (Pbep) Pa	464	465	456	456	456	258,0	452/406	460,0	464,0
Entrada de energía eléctrica en el punto de máxima eficiencia (Wbep) W	139	138,2	133,7	133,7	133,7	150,8	160/100	160,1	139,0
Potencia nominal del sistema de iluminación (WL) W	12	6	12	12	12	4	7/7	6	12
Iluminación promedio del sistema de iluminación en la superficie de cocción (Emiddle) Lux	700	524	700	700	700	131	390/390	419	700
Datos técnicos									
Tensión (V)	220/240	220/240	220/240	220/240	220/240	220/240	230/230	220/240	220/240
Frecuencia (Hz)	50/60	50/60	50/60	50/60	50/60	50	50/50	50/60	50/60
Potencia Motor (W)	280	280	280	280	280	200	280/165	280	280
Potencia iluminación (W)	4x3	2x3	4x3	4x3	4x3	2x2	1x7/1x7	2x3	4x3
Potencia total (W)	292	286	292	292	292	204	287/172	286	292
Salida exterior (Ø mm)	150	150	150	150	150	150	150/150	150	150
Válvula anti-retorno	Sí	Sí	Sí	Sí	Sí	Sí	Sí/Sí	Sí	Sí
Reducción opcional 150/120 mm	Sí	Sí	Sí	Sí	Sí	Sí	Sí/Sí	Sí	Sí
Extensión opcional 120/120 mm	-	-	-	-	-	-	-/-	-	-

MODELOS	DPS 70/90 SLIM	DLH 985 T	DLH 1185 T	DH 985 T	DH 1185 T	DH 685	DH 785	DH 985	DSS 785
Ficha de producto - reg. (UE) No 65/2014									
Consumo de energía anual (AEChood) kWh/a	87,2	41	41	56,7	56,7	56,7	56,7	56,7	52,4
Eficiencia energética	E	A	A	A	A	A	A	A	A
Eficiencia fluidodinámica (FDEhood)	6,1	34,3	34,3	30,5	30,5	30,5	30,5	30,5	33
Clase de eficiencia fluidodinámica	F	A	A	A	A	A	A	A	A
Eficiencia de iluminación (Lehood) lux/Watt	6,0	55,7	55,7	65,2	64,2	73,8	77,2	65,2	43,3
Clase de eficiencia de iluminación	F	A	A	A	A	A	A	A	A
Eficiencia de filtrado de grasa (GFEhood) %	70,8	98,2	98,2	83,7	83,7	83,7	83,7	83,7	82,7
Clase de eficiencia de filtrado de grasa	D	A	A	C	C	C	C	C	C
Flujo de aire (Qmin) m3/h	234	352	352	315	315	315	315	315	303
Flujo de aire (Qmax) m3/h	380	651	651	631	631	631	631	631	597
Flujo de aire (Qboost) m3/h	-	760	760	807	807	807	807	807	760
Potencia sonora (LwA) velocidad Min dB	42	54	54	56	56	56	56	56	54
Potencia sonora (LwA) velocidad Max dB	55	68	68	68	68	68	68	68	68
Potencia sonora (LwA) velocidad Boost dB	-	72	72	72	72	72	72	72	73
Consumo eléctrico en modo desactivado (Po) W	0	0,32	0,32	0	0	0	0	0	0,32
Consumo eléctrico en modo espera (Ps) W	0,65	0	0	0,65	0,65	0,56	0,56	0,56	0
Información adicional - reg. (UE) No 66/2014									
Factor de incremento en el tiempo (f)	1,8	0,8	0,8	0,9	0,9	0,9	0,9	0,9	0,8
Índice de Eficiencia Energética (EElhood)	101,5	47,2	47,2	53,3	53,3	53,3	53,3	53,3	49,2
Flujo de aire en el punto de máxima eficiencia (Qbep) m3/h	196,0	364	364	403,9	403,9	403,9	403,9	403,9	418
Presión del aire en el punto de máxima eficiencia (Pbep) Pa	99,0	417	417	434,0	434,0	434,0	434,0	434,0	446
Entrada de energía eléctrica en el punto de máxima eficiencia (Wbep) W	88,3	123	123	159,4	159,4	159,4	159,4	159,4	157
Potencia nominal del sistema de iluminación (WL) W	40	7	7	6	6	6	6	6	9
Iluminación promedio del sistema de iluminación en la superficie de cocción (Emiddle) Lux	222	390	390	391	385	443	463	391	390
Datos técnicos									
Tensión (V)	220/240	230	230	220/240	220/240	220/240	220/240	220/240	230
Frecuencia (Hz)	50/60	50	50	50/60	50/60	50/60	50/60	50/60	50
Potencia Motor (W)	105	280	280	280	280	280	280	280	280
Potencia iluminación (W)	2x20	1x7	1x7	2x3	2x3	2x3	2x3	2x3	1x9
Potencia total (W)	145	287	287	286	286	286	286	286	289
Salida exterior (Ø mm)	150	150	150	150	150	150	150	150	150
Válvula anti-retorno	Sí	Sí	Sí	Sí	Sí	Sí	Sí	Sí	Sí
Reducción opcional 150/120 mm	Sí	Sí	Sí	Sí	Sí	Sí	Sí	Sí	Sí
Extensión opcional 120/120 mm	-	-	-	-	-	-	-	-	-

CARACTERÍSTICAS TÉCNICAS CAMPANAS

MODELOS	DSS 985	DU 985	DQ2 985	DF 90	NC/DG 785	NC/DG 985	DM 675/775/975	DMR-975	DBP 60/70/90 PRO
Ficha de producto - reg. (UE) No 65/2014									
Consumo de energía anual (AEChood) kWh/a	54,6	46,2	44	158,1	56,7	56,7	42,1	42,1	137,8
Eficiencia energética	A	A	A	D	A	A	A	A	D
Eficiencia fluidodinámica (FDEhood)	33	32,3	32,3	12,6	30,5	30,5	30,5	30,5	12,9
Clase de eficiencia fluidodinámica	A	A	A	E	A	A	A	A	E
Eficiencia de iluminación (Lehood) lux/Watt	41,7	73,3	64,4	6,0	77,2	65,2	7,5	7,5	1,2
Clase de eficiencia de iluminación	A	A	A	F	A	A	F	F	G
Eficiencia de filtrado de grasa (GFEhood) %	82,7	87,9	86,5	91,2	83,7	83,7	83,7	87,3	83,7
Clase de eficiencia de filtrado de grasa	C	B	B	B	C	C	C	C	C
Flujo de aire (Qmin) m3/h	303	315	315	295	315	315	283	283	318
Flujo de aire (Qmax) m3/h	597	631	631	400	631	631	603	603	613
Flujo de aire (Qboost) m3/h	760	807	807	650	807	807	0	0	-
Potencia sonora (LwA) velocidad Min dB	54	56	56	48	56	56	53	53	55
Potencia sonora (LwA) velocidad Max dB	68	68	68	56	68	68	67	67	68
Potencia sonora (LwA) velocidad Boost dB	73	72	72	66	72	72	0	0	-
Consumo eléctrico en modo desactivado (Po) W	0,32	0	0	0	0	0	0	0	0
Consumo eléctrico en modo espera (Ps) W	0	0,74	0,56	0,99	0,56	0,56	0,00	0,00	0,00
Información adicional - reg. (UE) No 66/2014									
Factor de incremento en el tiempo (f)	0,8	0,8	0,80	1,5	0,9	0,9	0,9	0,9	1,5
Índice de Eficiencia Energética (EElhood)	50,4	49,9	48,5	94,8	53,3	53,3	52,4	52,4	96,0
Flujo de aire en el punto de máxima eficiencia (Qbep) m3/h	418	335,2	335,2	373,0	403,9	403,9	316,2	316,2	385,1
Presión del aire en el punto de máxima eficiencia (Pbep) Pa	446	445	445	287,0	434,0	434,0	383	383	214,2
Entrada de energía eléctrica en el punto de máxima eficiencia (Wbep) W	157	128,3	128,3	235,5	159,4	159,4	110,4	110,4	177,0
Potencia nominal del sistema de iluminación (WL) W	12	12	9	40	6	6	8	8	56
Iluminación promedio del sistema de iluminación en la superficie de cocción (Emiddle) Lux	500	879	580	255	463	391	60	60	66
Datos técnicos									
Tensión (V)	230	220/240	220/240	220/240	220/240	220/240	220/240	220/240	220/240
Frecuencia (Hz)	50	50/60	50/60	50/60	50/60	50/60	50	50	50/60
Potencia Motor (W)	280	280	280	230	280	280	270	270	180
Potencia iluminación (W)	1x12	4x3	3x3	2x20	2x3	2x3	2x4	2x4	2x28
Potencia total (W)	292	292	289	270	286	286	278	278	236
Salida exterior (Ø mm)	150	150	150	150	150	150	150	150	150
Válvula anti-retorno	Sí	Sí	Sí	Sí	Sí	Sí	Sí	Sí	Sí
Reducción opcional 150/120 mm	Sí	Sí	Sí	Sí	Sí	Sí	Sí	Sí	Sí
Extensión opcional 120/120 mm	-	-	-	-	-	-	-	-	-

MODELOS	DBB 60/70/90	INTEGRA 965	DHI 90	NR1 89 1M	NR1 89 2M	XT1 891	XT1 892	GFH 55/73	GFT
Ficha de producto - reg. (UE) No 65/2014									
Consumo de energía anual (AEChood) kWh/a	113,4	46,2	130,2	122,1	178,8	134	161,9	124,5	88,2
Eficiencia energética	E	A	D	E	F	E	F	E	E
Eficiencia fluidodinámica (FDEhood)	6,9	31,0	13,7	8,2	4,9	4,5	4,1	6,5	9,7
Clase de eficiencia fluidodinámica	F	A	D	E	F	F	F	F	E
Eficiencia de iluminación (Lehood) lux/Watt	1,0	29	75,0	1,0	1,0	3,0	3,0	5,0	1,0
Clase de eficiencia de iluminación	G	A	A	G	G	G	G	F	G
Eficiencia de filtrado de grasa (GFEhood) %	73,4	76	83,7	51,9	46,6	56,0	86,0	77,6	85,7
Clase de eficiencia de filtrado de grasa	D	C	C	F	F	E	B	C	B
Flujo de aire (Qmin) m3/h	234	224	295	152	259	115	165	223	205
Flujo de aire (Qmax) m3/h	380	620	400	223	342	224	272	329	303
Flujo de aire (Qboost) m3/h	-	-	650	-	-	-	-	-	-
Potencia sonora (LwA) velocidad Min dB	44	48	48	63	68	53	61	62	50
Potencia sonora (LwA) velocidad Max dB	60	70	57	65	70	70	73	69	64
Potencia sonora (LwA) velocidad Boost dB	-	-	68	-	-	-	-	-	-
Consumo eléctrico en modo desactivado (Po) W	0	0,9	0	0	0	0	0	0	0
Consumo eléctrico en modo espera (Ps) W	0,00	0,9	0,95	0,00	0,00	0,00	0,00	0,00	0,00
Información adicional - reg. (UE) No 66/2014									
Factor de incremento en el tiempo (f)	1,8	0,9	1,5	1,7	1,8	1,8	1,9	1,8	1,7
Índice de Eficiencia Energética (EElhood)	107,7	51,7	90,2	105,7	112,6	108,2	113,9	113,9	102,9
Flujo de aire en el punto de máxima eficiencia (Qbep) m3/h	210,6	343,0	402,0	163,2	198,0	145,0	165,0	234,0	159,0
Presión del aire en el punto de máxima eficiencia (Pbep) Pa	99,0	433,0	278,0	184,0	160,0	157,0	157,0	146,0	99,0
Entrada de energía eléctrica en el punto de máxima eficiencia (Wbep) W	83,7	130,5	225,8	102,3	180,8	139,5	174,5	145,0	48,0
Potencia nominal del sistema de iluminación (WL) W	80	5	9	80	80	56	56	40	80
Iluminación promedio del sistema de iluminación en la superficie de cocción (Emiddle) Lux	65	145	675	80	80	168	168	186	54
Datos técnicos									
Tensión (V)	220/240	220/240	220/240	230	230	220/240	220/240	230	230
Frecuencia (Hz)	50/60	50/60	50/60	50	50	50/60	50	50	50
Potencia Motor (W)	115	260	230	125	250	155	230	175	140
Potencia iluminación (W)	2x40	2x2,5	3x3	2x40	2x40	2x28	2x28	2x20	2x40
Potencia total (W)	195	265	239	205	330	211	286	215	220
Salida exterior (Ø mm)	150	150	150	120	120	125	125	120	120
Válvula anti-retorno	Sí	Sí	Sí	-	-	-	-	Sí	Sí
Reducción opcional 150/120 mm	Sí	Sí	Sí	-	-	-	-	-	-
Extensión opcional 120/120 mm	-	-	-	-	-	-	-	Sí	Sí

CARACTERÍSTICAS TÉCNICAS CAMPANAS

MODELOS	GFG-2	CNL 9815 PLUS	CNL 6815 PLUS	CNL 9610	CNL 6610	CNL 6415 PLUS	CNL 6400	CNL 6415	TL 9310
Ficha de producto - reg. (UE) No 65/2014									
Consumo de energía anual (AEChood) kWh/a	98,9	56,6	54,5	107	105,9	30,3	122,4	25,9	137,5
Eficiencia energética	E	A	A	C	C	A	E	A	E
Eficiencia fluidodinámica (FDEhood)	6,5	33,1	33,1	17,2	17,2	26,7	6,8	26,7	6,4
Clase de eficiencia fluidodinámica	F	A	A	D	D	B	F	B	F
Eficiencia de iluminación (Lehood) lux/Watt	16,4	41,7	43,3	33,3	42,7	43,3	42,7	42,7	0,7
Clase de eficiencia de iluminación	C	A	A	A	A	A	A	A	G
Eficiencia de filtrado de grasa (GFEhood) %	85,7	84	84	72,8	72,8	84	74,6	74,6	69,3
Clase de eficiencia de filtrado de grasa	B	C	C	D	D	C	D	D	D
Flujo de aire (Qmin) m3/h	223	295	295	330	330	141	161	226	233
Flujo de aire (Qmax) m3/h	329	555	555	445	445	293	224	312	332
Flujo de aire (Qboost) m3/h	-	730	730	694	694	385	385	385	-
Potencia sonora (LwA) velocidad Min dB	53	53	53	60	60	52	56	57	56
Potencia sonora (LwA) velocidad Max dB	63	65	65	63	63	64	61	64	65
Potencia sonora (LwA) velocidad Boost dB	-	70	70	70	70	69	70	69	-
Consumo eléctrico en modo desactivado (Po) W	0	-	-	-	-	-	-	-	-
Consumo eléctrico en modo espera (Ps) W	-	-	-	-	-	-	-	-	-
Información adicional - reg. (UE) No 66/2014									
Factor de incremento en el tiempo (f)	1,8	0,8	0,8	1,4	1,4	1	1,8	1	1,8
Índice de Eficiencia Energética (EElhood)	101,1	50,5	49,3	82,7	82,4	54,1	104,1	49,1	108,3
Flujo de aire en el punto de máxima eficiencia (Qbep) m3/h	228,0	420	420	433	433	237	224	237	228,0
Presión del aire en el punto de máxima eficiencia (Pbep) Pa	149	465	465	290	290	264	200	264	149,0
Entrada de energía eléctrica en el punto de máxima eficiencia (Wbep) W	145	164	164	203	203	65	183	65	147
Potencia nominal del sistema de iluminación (WL) W	5	12	9	4,5	3	9	3	3	56
Iluminación promedio del sistema de iluminación en la superficie de cocción (Emiddle) Lux	82	500	390	150	128	390	128	128	41
Datos técnicos									
Tensión (V)	230	230	230	230	230	230	230	230	230
Frecuencia (Hz)	50	50	50	50	50	50	50	50	50
Potencia Motor (W)	175	265	265	230	230	110	230	110	175
Potencia iluminación (W)	1x5	1x12	1x9	3x1,5	2x1,5	1x9	2x1,5	2x1,5	2x28
Potencia total (W)	180	277	274	233	233	119	233	113	231
Salida exterior (Ø mm)	120	150	150	150	150	120	120	120	120
Válvula anti-retorno	Sí	Sí	Sí	Sí	Sí	Sí	Sí	Sí	Sí
Reducción opcional 150/120 mm	-	Sí	Sí	Sí	Sí	-	-	-	-
Extensión opcional 120/120 mm	Sí	-	-	-	-	-	Sí	-	Si

MODELOS	TL 7420	TL 6420	TL 6310	TL1 52	C 9420	C 6310	C 6420	CS 6000	DHT 1285
Ficha de producto - reg. (UE) No 65/2014									
Consumo de energía anual (AEChood) kWh/a	161,8	161,8	137,5	138,0	155,7	130,9	155,7	120,8	46,7
Eficiencia energética	E	E	E	E	E	E	E	E	A
Eficiencia fluidodinámica (FDEhood)	6,1	6,1	6,4	6,4	7,3	5,3	7,3	4,6	32,1
Clase de eficiencia fluidodinámica	F	F	F	F	F	F	F	F	A
Eficiencia de iluminación (Lehood) lux/Watt	0,8	0,8	0,8	1,0	0,7	0,8	0,8	0,0	58,3
Clase de eficiencia de iluminación	G	G	G	G	G	G	G	G	A
Eficiencia de filtrado de grasa (GFEhood) %	69,3	69,3	69,3	69,3	72,8	72,8	72,8	72,8	86,8
Clase de eficiencia de filtrado de grasa	D	D	D	D	D	D	D	D	B
Flujo de aire (Qmin) m3/h	177	177	233	233	141	124	141	77	315
Flujo de aire (Qmax) m3/h	354	354	332	332	375	235	375	200	631
Flujo de aire (Qboost) m3/h	-	-	-	-	-	-	-	-	807
Potencia sonora (LwA) velocidad Min dB	55	55	56	56	60	49	60	43	47
Potencia sonora (LwA) velocidad Max dB	69	69	65	65	72	66	73	64	60
Potencia sonora (LwA) velocidad Boost dB	-	-	-	-	-	-	-	-	66
Consumo eléctrico en modo desactivado (Po) W	-	-	-	-	-	-	-	-	0
Consumo eléctrico en modo espera (Ps) W	-	-	-	-	-	-	-	-	0,98
Información adicional - reg. (UE) No 66/2014									
Factor de incremento en el tiempo (f)	1,8	1,8	1,8	1,8	1,7	1,8	1,7	1,8	0,8
Índice de Eficiencia Energética (EElhood)	109,8	109,8	108,3	108,3	105,3	107,7	105,3	108,2	49,9
Flujo de aire en el punto de máxima eficiencia (Qbep) m3/h	206	206	228,0	228,0	220	136,0	220	114,0	329,8
Presión del aire en el punto de máxima eficiencia (Pbep) Pa	195	195	149,0	149,0	222	191,0	222	139,0	456
Entrada de energía eléctrica en el punto de máxima eficiencia (Wbep) W	184	184	147,0	147,0	185	137,0	185	95,0	130,1
Potencia nominal del sistema de iluminación (WL) W	56	56	56	56	56	56	56	80	12
Iluminación promedio del sistema de iluminación en la superficie de cocción (Emiddle) Lux	44	44	44	54	41	44	44	35	700
Datos técnicos									
Tensión (V)	230	230	230	230	230	230	230	230	220/240
Frecuencia (Hz)	50	50	50	50	50	50	50	50	50/60
Potencia Motor (W)	230	230	175	175	260	130	260	100	280
Potencia iluminación (W)	2x28	2x28	2x28	2x28	2x28	2x28	2x28	2x40	4x3
Potencia total (W)	286	286	231	230	316	186	316	180	292
Salida exterior (Ø mm)	120	120	120	120	120	120	120	120	150
Válvula anti-retorno	Sí	Sí	Sí	Sí	Sí	Sí	Sí	Sí	-
Reducción opcional 150/120 mm	-	-	-	-	-	-	-	-	Sí
Extensión opcional 120/120 mm	Sí	Sí	Sí	Sí	Sí	Sí	Sí	-	-

DIAGRAMA DE INSTALACIÓN CAMPANAS

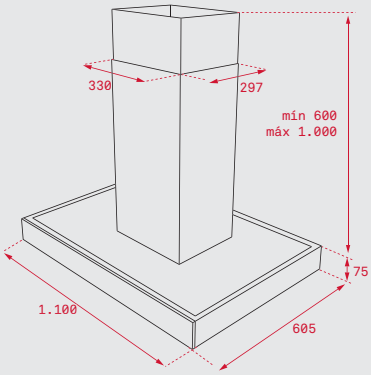

DPL ISLA 1185

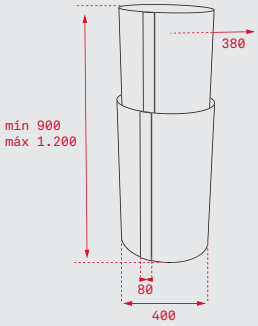

CC 485

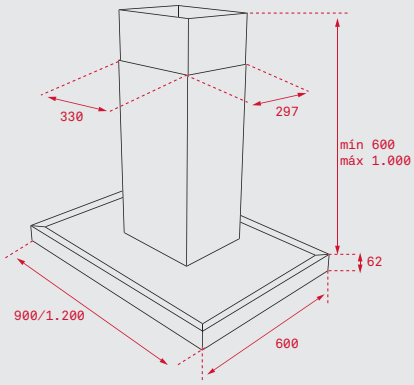

DH2 ISLA 985/1285

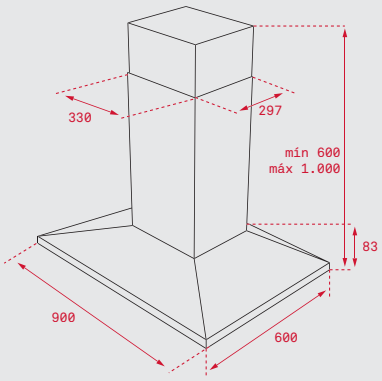

DSB ISLA 985

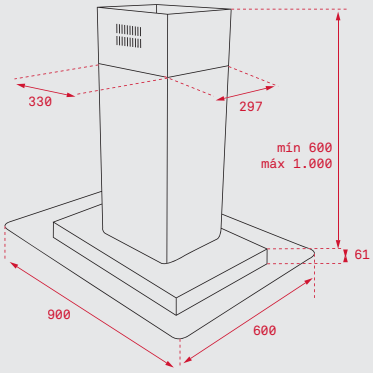

DG3 ISLA 985

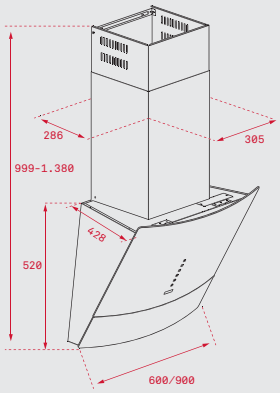

DVU 590

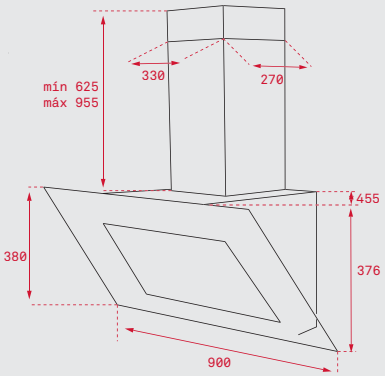

DLV 985/998

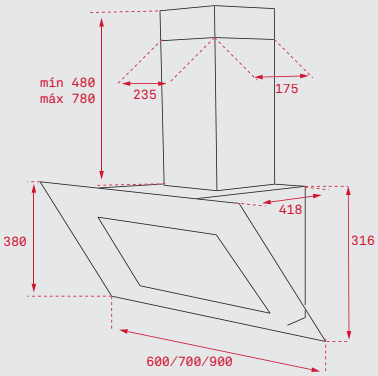

DVT 685/785/985

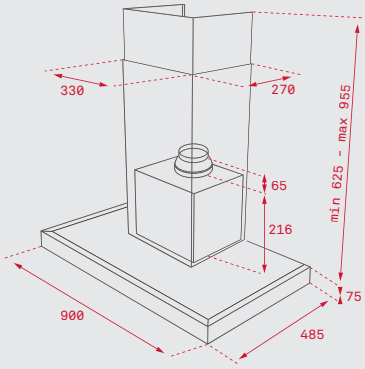

DPL 985.1 T

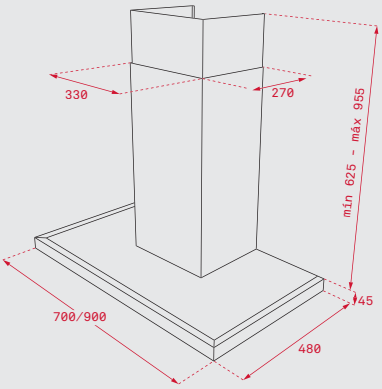

DPS 70/90 SLIM

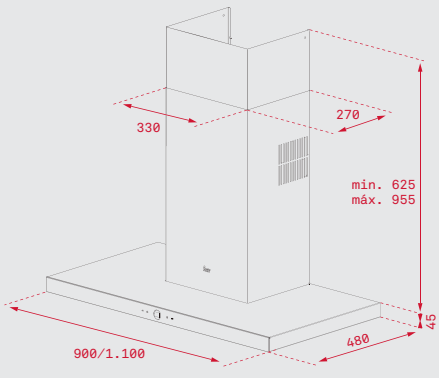

DLH 985T/1185T

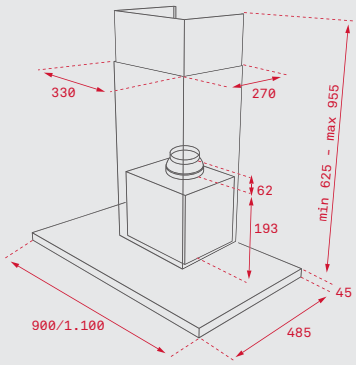

DH 985 T/1185 T

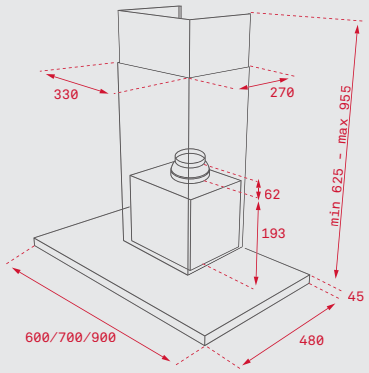

DH 685/785/985

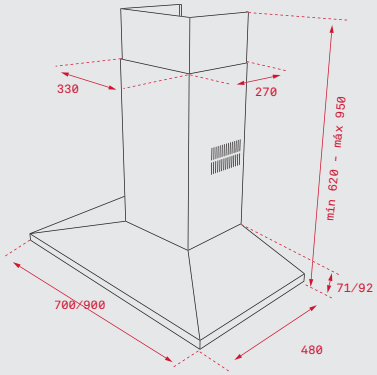

DSS 785/985

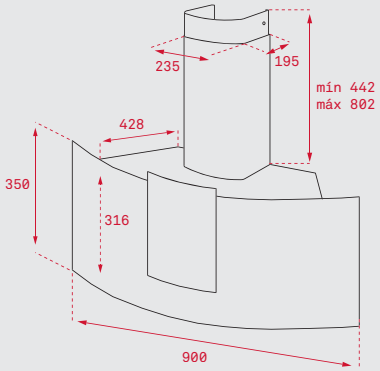

DU 985

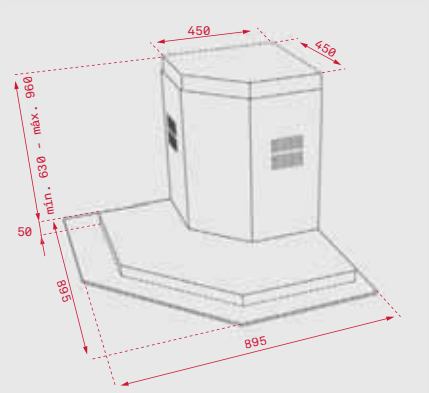

DQ2 985

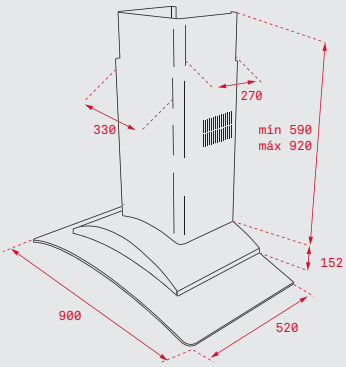

DF 90

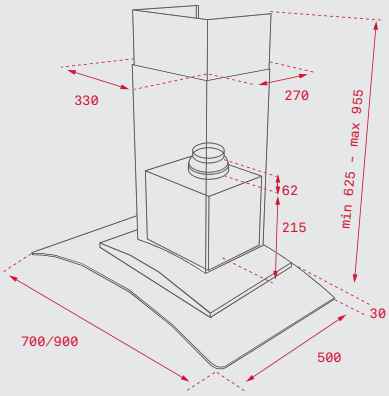

NC 785/985

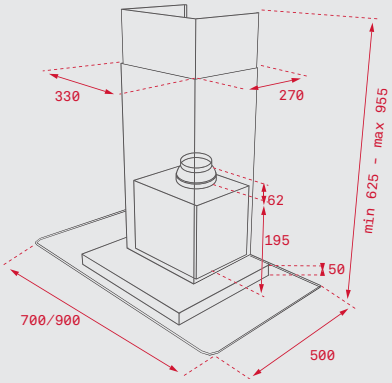

DG 785/985

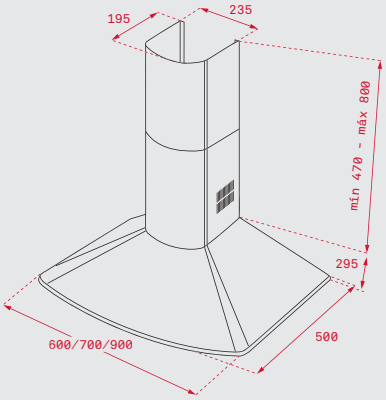

DM 675/775/975

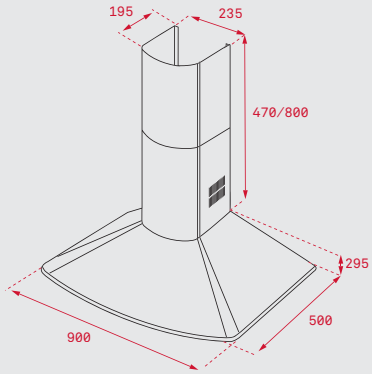

DMR 975

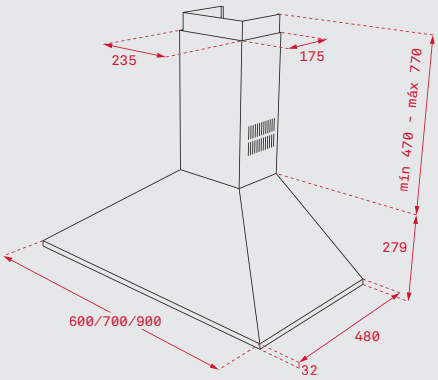

DBP 60/70/90 PRO

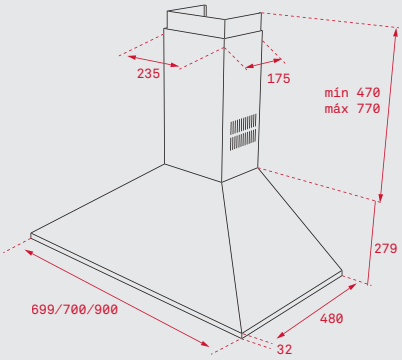

DBB 60/70/90

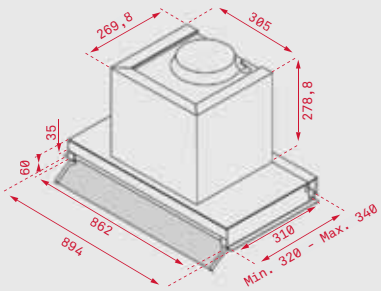

INTEGRA 965

DIAGRAMAS DE INSTALACIÓN CAMPANAS

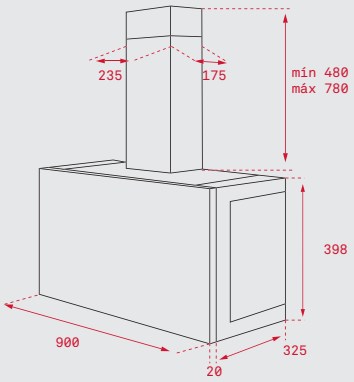

DHI 90 PANELABLE

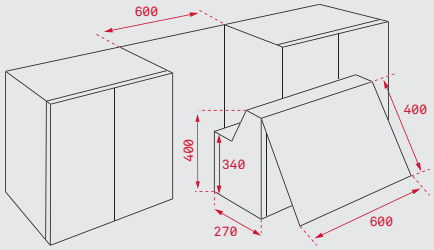

NR1 89

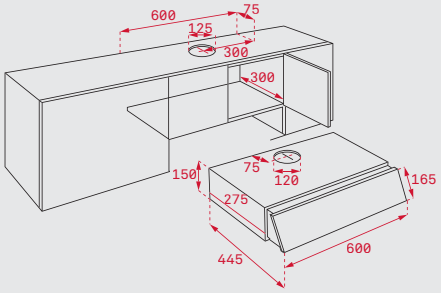

XTI 891/892

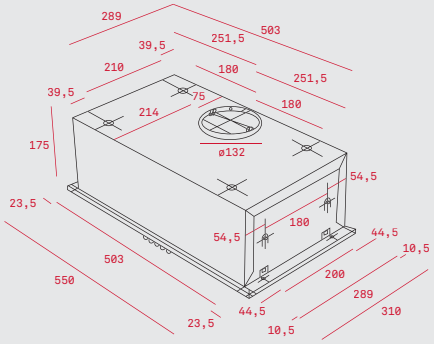

GFH 55

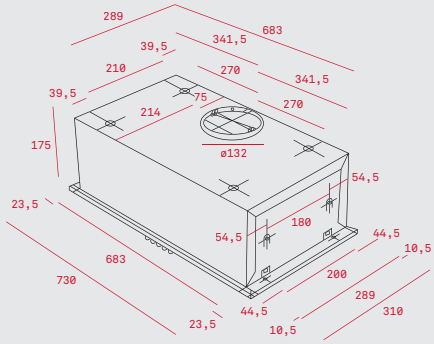

GFH 73

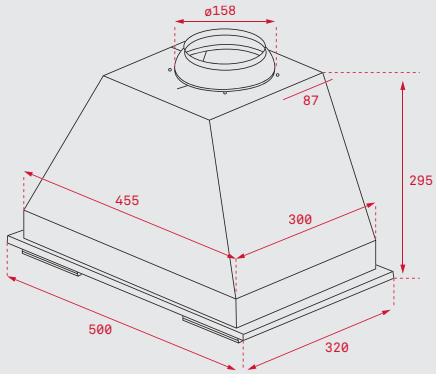

GFT

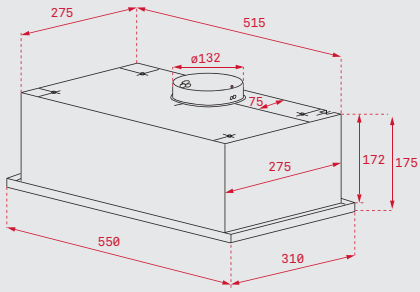

GFG 2

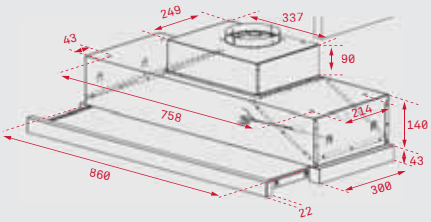

CNL 9815 PLUS · CNL 9610

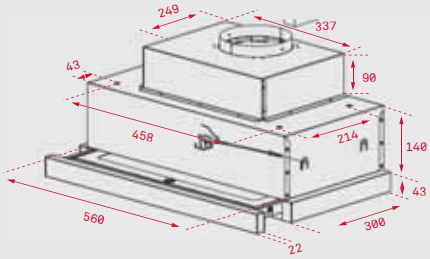

CNL 6815 PLUS · CNL 6610

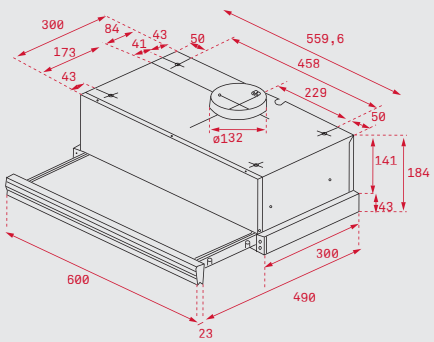

CNL 6415 PLUS · CNL 6415 · CNL 6400

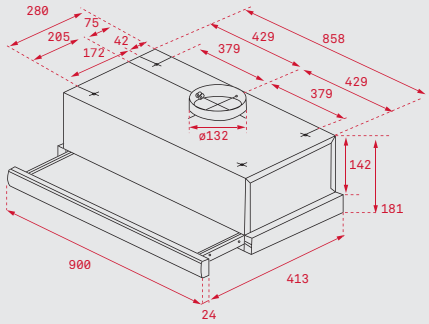

TL 9310

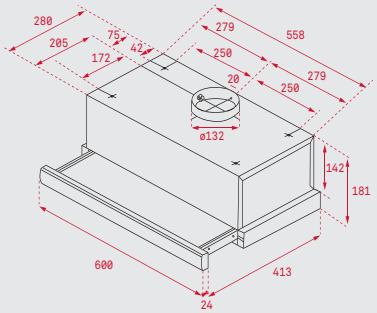

TL 6420 · TL 6310

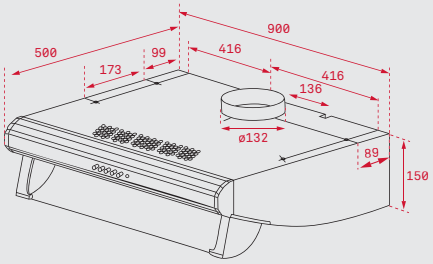

C 9420

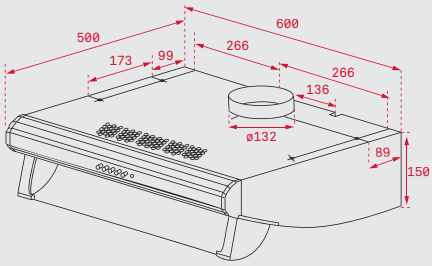

C 6310 · C 6420

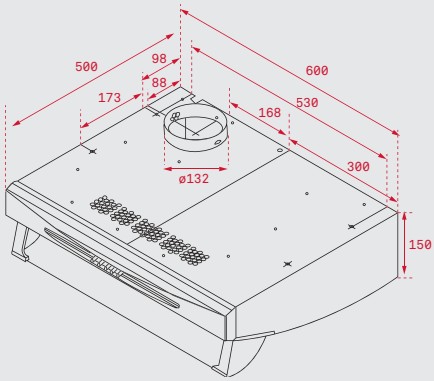

CS 6000

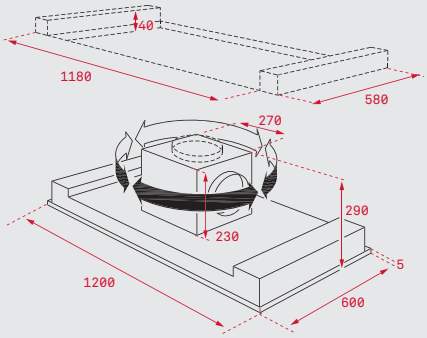

DHT 1285

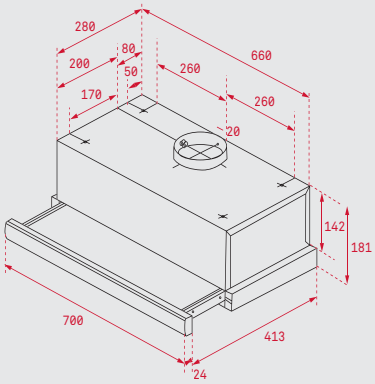

TL 7420

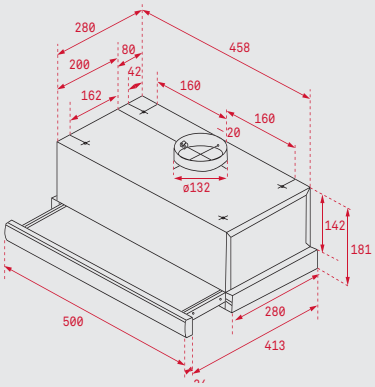

TL1 52